水道用玉押器対応型急速空気弁

（水道用急速空気弁　玉押器対応型）

玉押器は弊社では
取扱いはございません。

特　長

- 急速空気弁に玉押器を取り付けられますので、強制排気、洗管、臨時給水などに使用できます。
- 当社従来品の急速空気弁の性能を引継ぎ、JWWA B 137（水道用急速空気弁）の性能を満足しています。

■標準仕様

呼び径		75～200	
流体の種類		上水	
接続形式		フランジ形	
種類（呼び圧力）		2種（7.5K）	3種（10K）
使用圧力		0.75 MPa	1.0 MPa
性能		JWWA B 137 水道用急速空気弁に適合	
試験	弁箱耐圧	1.75 MPa	2.3 MPa
	弁座漏れ	0.75 MPa	1.0 MPa
	圧力下排気	0.75 MPa	1.0 MPa
塗装		内外面エポキシ樹脂粉体塗装	

呼び径200につきましては、呼び径150のフランジ部を JWWA B 137 呼び径200にて製作したものです。性能は呼び径150と同じです。

■部品名称

1	カバー	FCD450-10
2	蓋	FCD450-10
3	大空気孔弁座	水道用ゴム
4	遊動弁体	合成樹脂
5	フロート弁体案内	合成樹脂（呼び径150･200はCAC406）
6	小空気孔弁座	水道用ゴム
7	フロート弁体	合成樹脂
8	弁箱	FCD450-10
9	ボールバルブ	SCS13A
10	両ネジニップル	SUS304
11	蓋取付用ボルト･平座金	SUS304（呼び径75･100の10K 呼び径150･200の場合）
12	特殊ボルト･ナット･平座金	SUS304

■外形･寸法

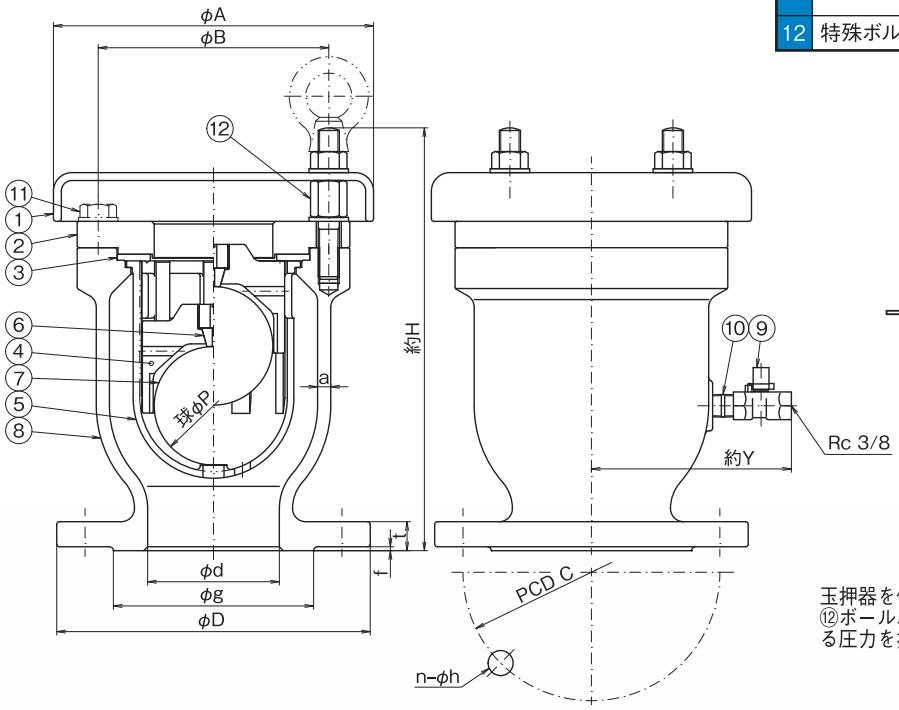

玉押器取付参考図

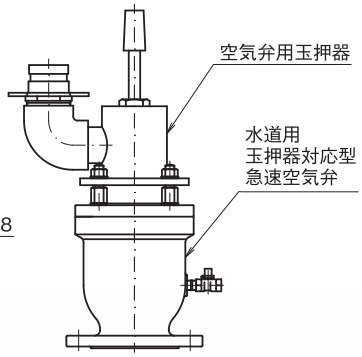

玉押器を使用する場合は、補修弁を閉じた後、⑫ボールバルブを開き、空気弁内に残っている圧力を抜いてからご使用ください。

単位：mm

種類	呼び径	口径 d	フランジ寸法 D	g	ボルト穴 C	n	h	ボルトの呼び	厚さ t	f	弁箱の厚さ（最小） a	カバー A	蓋 ボルト穴 B	フロート弁体 P	高さ H	幅 Y
2種（7.5K）	75	75	211	125	168	4	19	M16	21	3	9	228	168	90	319	145
	100	100	238	152	195	4	19	M16	21	3	10	243	175	90	321	155
	150	150	290	204	247	6	19	M16	22	3	11	346	247	140	425	190
	200	150	342	256	299	8	19	M16	23	3	11	346	247	140	425	190
3種（10K）	75	75	185	126	150	8	19	M16	18	2	9	228	168	90	315	145
	100	100	210	151	175	8	19	M16	18	2	10	243	175	90	317	155
	150	150	280	212	240	8	23	M20	22	2	11	346	247	140	424	190
	200	150	330	262	290	12	23	M20	22	2	11	346	247	140	424	190